multimec® 3F + 1S + 2S

ermec@ermec.com

Especificaciones Técnicas

- montaje en taladro o superficie
- 50mA/24VDC
- simple polo/momentáneo
- 10.000.000 operaciones
- IP67 estanqueidad
- gama de temperaturas:
  baja temp: -40/+115°C
  alta temp: -40/+160°C

Dimensiones (montaje en taladro)

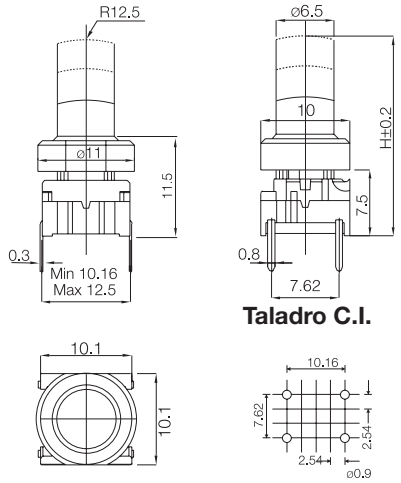

Taladro C.I.

Dimensiones (con/LED)

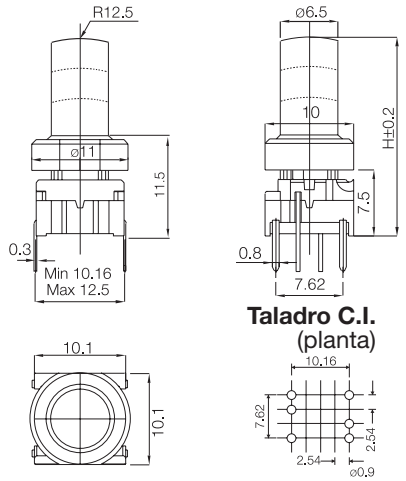

Taladro C.I. (planta)

Dimensiones (superficial)

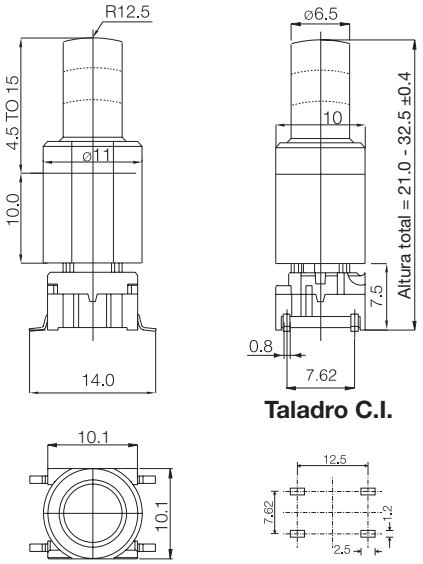

Taladro C.I.

Cómo pedir

3 F	☐	☐☐	+	1 S 0 9 - ☐☐ . ☐	+	2 S 0 9 - ☐☐ . 0
Pulsador	**Montaje** **T** taladro **S** superficial	**L 6** baja temp. **H 9** alta temp.		**Botón negro**	**Altura** **16.0** **19.0** **22.5**	**Extensor negro** **05.0** **06.0** **07.0** **08.0** **09.0** **10.0**	**Altura** (Opcional) Añade 5-10mm a la altura total

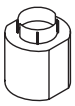

3 F	T	☐☐	☐☐☐☐	+	1 S 1 1 - ☐☐ . ☐
Pulsador	**Montaje** **T** taladro	**L 6** baja temp. **H 9** alta temp.	**LED** **00** azul **20** verde **40** amarillo **60** blanco **80** rojo **2040** verde/amarillo **8020** rojo/verde **8040** rojo/amarillo		**Botón Transparente** **Altura** **16.0** **19.0** **22.5**

Alturas segun especificaciones del cliente:

3F+1S está disponible en cualquier altura desde 12.0 hasta 24 mm.

3F+1S+2S está disponible en cualquier altura desde 17.0 hasta 34 mm.

Altura minima para 1S11: 16.0 mm y altura minima para 1S09: 12.0 mm.

Para alturas menores de 12.0 mm, el tipo adecuado es el pulsador 3E.

La cantidad mínima para alturas no standards, a especifi car por el cliente es de 2.000 unidades.

Botones presentes en esta página pueden ser utilizados en el pulsador **illumec™ 4F - ver página 13**

Ejemplo pedir: 3FTL640 + 1S11-19.0

Se pueden ver en www.mec.dk todas las actualizaciones de productos y**/o cambios de las especificaciones.**

ERMEC
www.ermec.com

www.ermec.com