WALLWASHER KOBE-MONO

El foco lineal KOBE-MONO proporciona una elevada iluminación monocromática con un diseño extraplano. Diseñado para producir efectos de luz tanto en interior como en exterior. De uso recomendado en iluminación arquitectónica, exposiciones, montajes artísticos, decoración y en general aplicaciones que requieran una gran intensidad luminosa con bajo consumo y larga duración.

CARACTERISTICAS

- **Leds de potencia de 1W.**
- **Larga vida, más de 50.000 horas.**
- **Estanqueidad IP65.**
- **Energéticamente muy eficiente.**
- **Instalación simple.**
- **Haz de luz homogéneo.**
- **Carcasa de Aluminio extruido anodizado.**
- **Montajes de hasta 10m.**

ESPECIFICACIONES TECNICAS:

- **Disponible en 12 o 24 leds de potencia de 1W.**
- **Tensión de alimentación: 24V DC.**
- **Potencia Consumida: 18W o 36W.**
- **Ángulos de 50º x 15º asimétrico o de 30º con distribución simétrica de la luz.**
- **Dimensiones: 500x57x23mm y 1000x57x23mm**
- **Peso: 500g y 1000 g**

CUADRO DE REFERENCIAS (ángulo de 30º):

COLOR	REFERENCIA	DIMENSIONES	TENSION	LEDS	POTENCIA
BLANCO FRÍO	B00802-CW030	1000x57x23	24VDC	24	36W
BLANCO FRÍO	B00801-CW030	500x57x23	24VDC	12	18W
BLANCO NATURAL	B00802-NW030	1000x57x23	24VDC	24	36W
BLANCO NATURAL	B00801-NW030	500x57x23	24VDC	12	18W
BLANCO CÁLIDO	B00802-WW030	1000x57x23	24VDC	24	36W
BLANCO CÁLIDO	B00801-WW030	500x57x23	24VDC	12	18W
RGB BLANCOS FRIO+NAT.+CALIDO	B00803-CNWWDMX	650x57x23	12VDC	18	24W

Dimensiones:

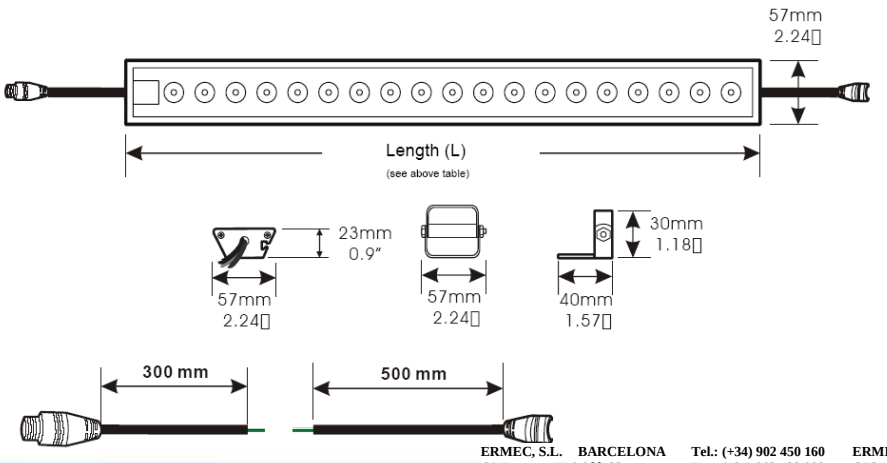

ERMEC, S.L. BARCELONA
C/ Francesc Teixidó, 22
E-08918 Badalona
(Spain)

Tel.: (+34) 902 450 160
Fax: (+34) 902 433 088
info@ermec.com
www.ermec.com

ERMEC, S.L. MADRID
C/ Sagasta, 8, 1ª planta
E-28004 Madrid
(Spain)

PORTUGAL
portugal@ermec.com
BILBAO
bilbao@ermec.com